FAGOR INDUSTRIAL

Catalogue
CATERING

Chapître
DISTRIBUTION

Modèle
ACC-180 230V 1N 50/60Hz

19007769

DIMENSIONS

	Net		Brut	
Longueur	1800	mm	1910	mm
Largeur	700	mm	825	mm
Hauteur	860	mm	1060	mm
Poids	152,000	kg	160,000	kg
Volume	1,084	m3	1,670	m3

ÉLECTRICITÉ

Puissance électrique	3,48	kw
Voltage		230V -1N
Fréquence	50/60	hz

- Construction en acier inoxydable.
- Chauffage par résistances blindés en acier inoxydable.
- Contrôle thermostatique de la température 30 °C ÷ 90 °C.
- Interrupteur principal.
- Témoin indicateur de fonctionnement.
- Étagère intermédiaire.
- Chauffage ventilé.

FAGOR

FAGOR INDUSTRIAL

Catalogue
CATERING

Chapître
DISTRIBUTION

Modèle
ACC-180 230V 1N 50/60Hz

19007769

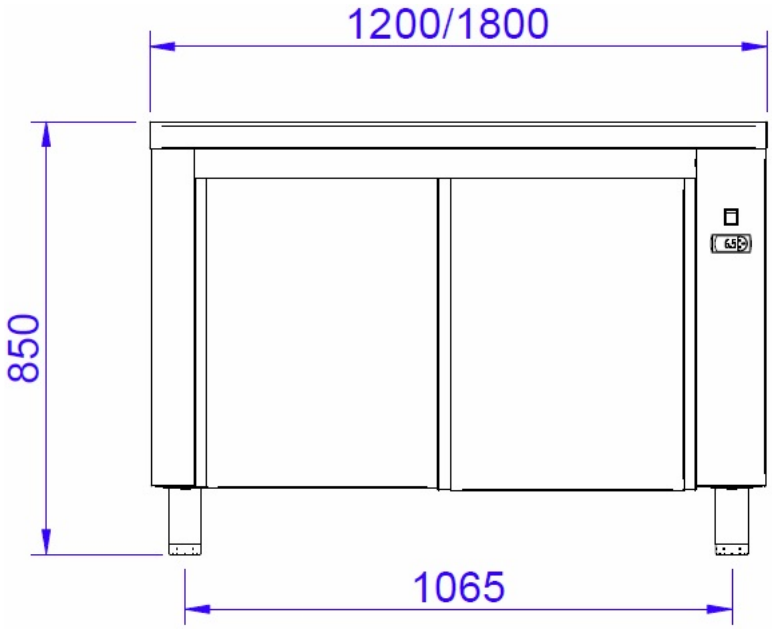

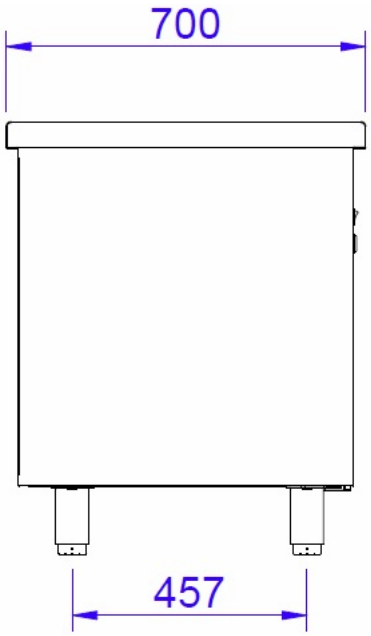

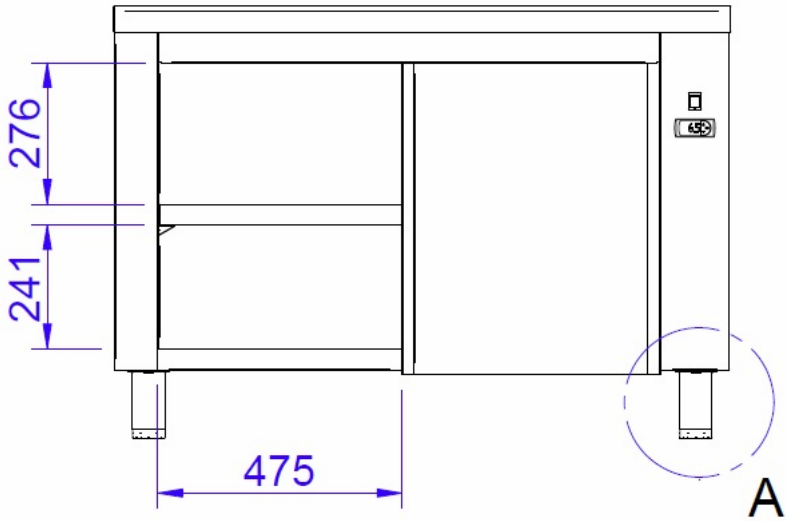

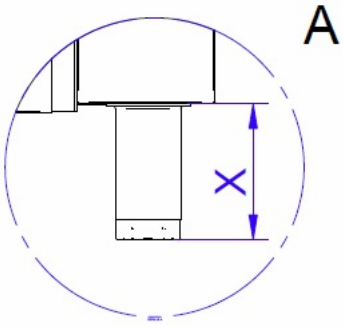

132<X<192