FAGOR INDUSTRIAL

Catalogue
**CATERING**

Chapître
**DISTRIBUTION**

Modèle
**ACC-120 230V 1N 50/60Hz**

19006745

**DIMENSIONS**

| | Net | | Brut | |
|---|---|---|---|---|
| Longueur | 1180 | mm | 1260 | mm |
| Largeur | 700 | mm | 825 | mm |
| Hauteur | 860 | mm | 1085 | mm |
| Poids | 110,000 | kg | 115,000 | kg |
| Volume | 0,710 | m3 | 1,128 | m3 |

**ÉLECTRICITÉ**

| | | |
|---|---|---|
| Puissance électrique | 2,04 | kw |
| Voltage | | 230V -1N |
| Fréquence | 50/60 | hz |

ACC-120 230V 1N 50/60Hz

- Construction en acier inoxydable.
- Chauffage par résistances blindés en acier inoxydable.
- Contrôle thermostatique de la température 30 °C ÷ 90 °C.
- Interrupteur principal.
- Témoin indicateur de fonctionnement.
- Étagère intermédiaire.
- Chauffage ventilé.

FAGOR

FAGOR INDUSTRIAL

Catalogue
**CATERING**

Chapître
**DISTRIBUTION**

Modèle
**ACC-120 230V 1N 50/60Hz**

19006745

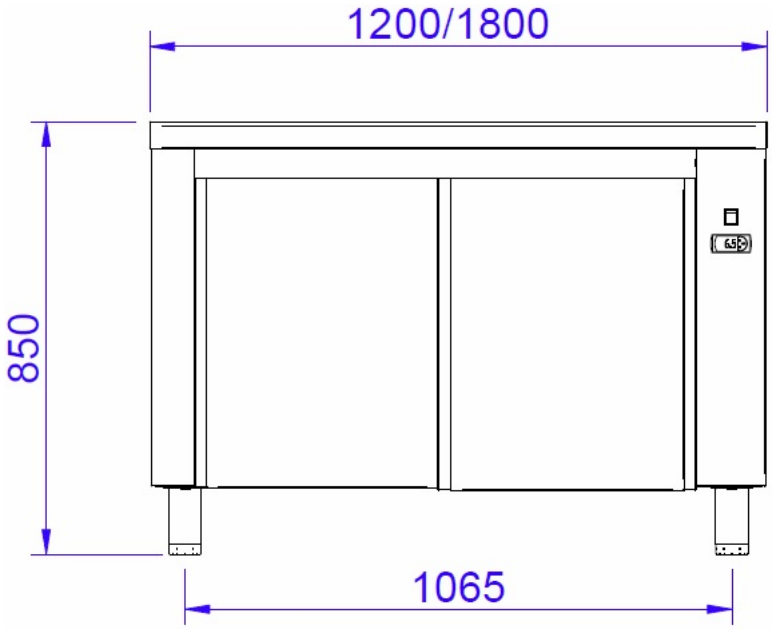


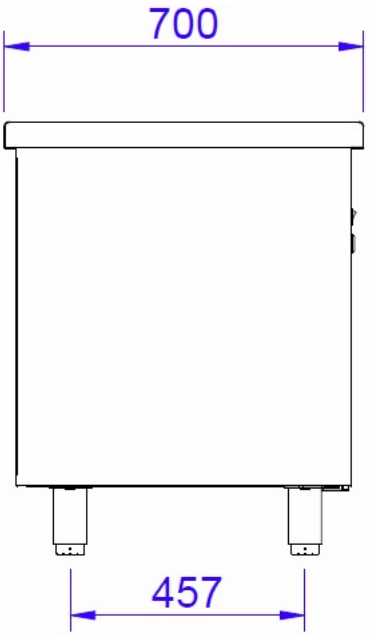


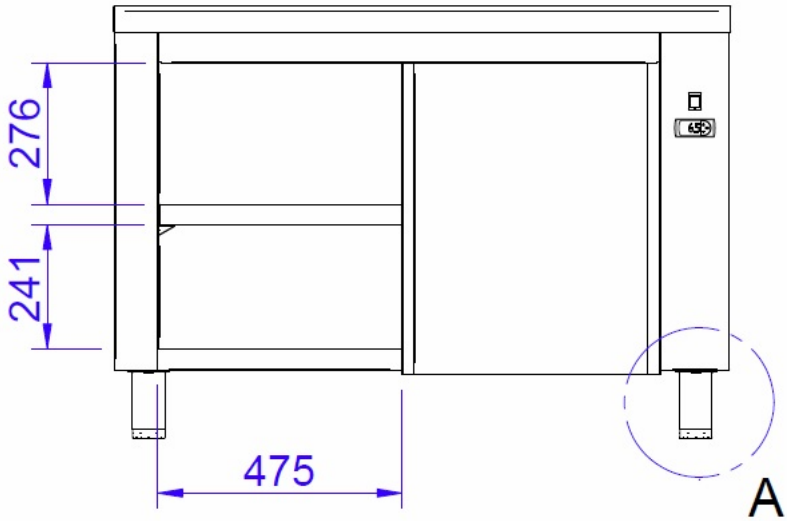


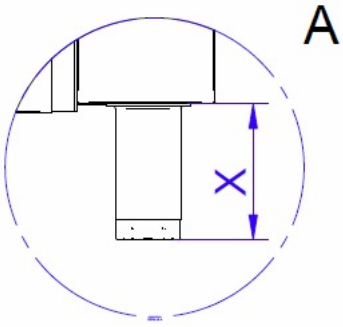


132<X<192